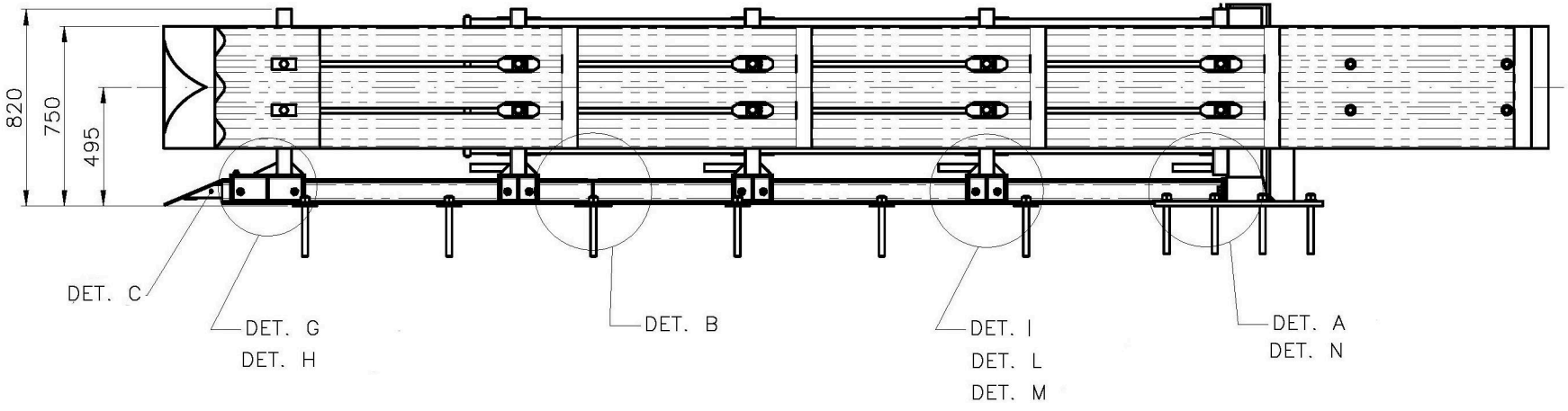
820
750
495
DET. C
DET. G
DET. H
DET. B
DET. I
DET. L
DET. M
DET. A
DET. N

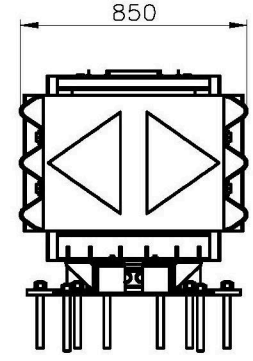
850

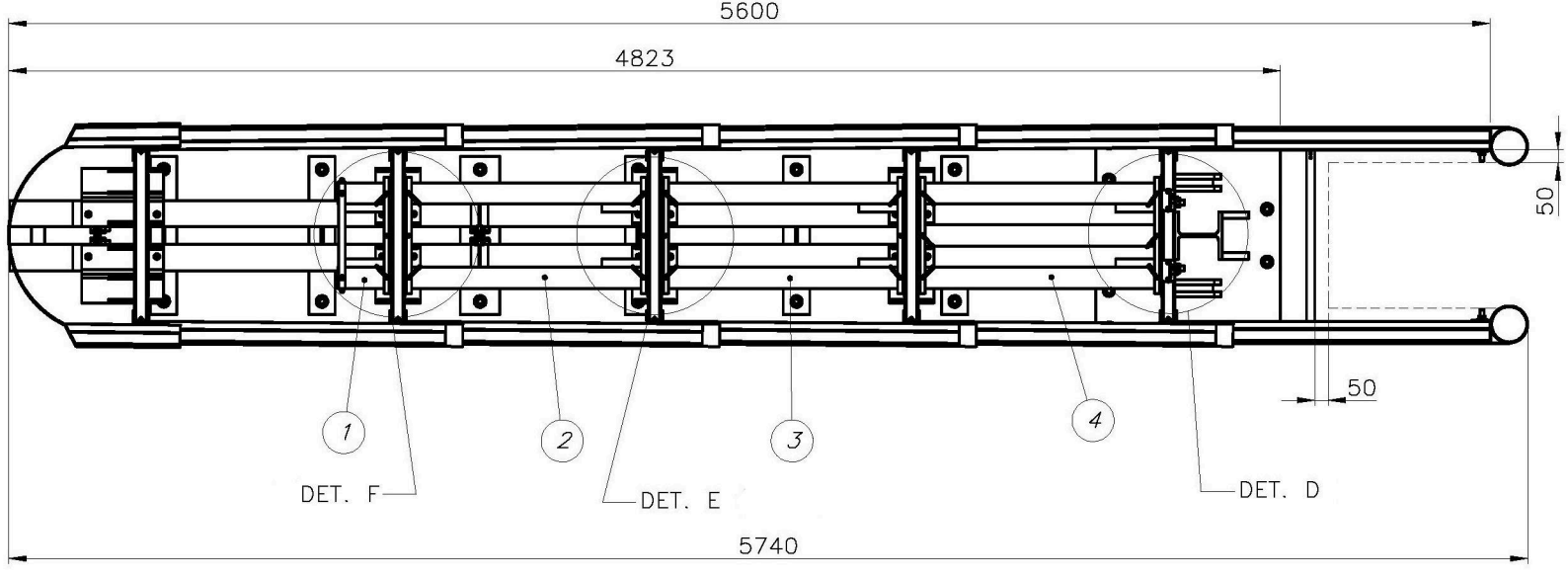
5600
4823
50
50
1
2
3
4
DET. F
DET. E
DET. D
5740