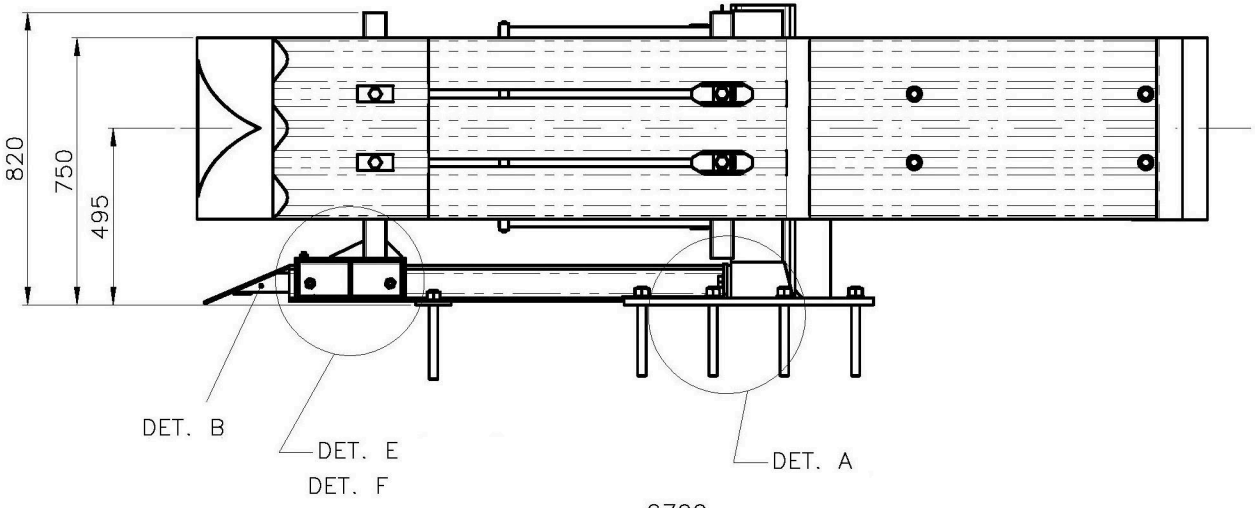
820
750
495
DET. B
DET. E
DET. F
DET. A

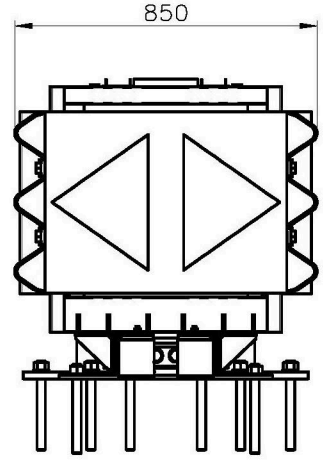
850

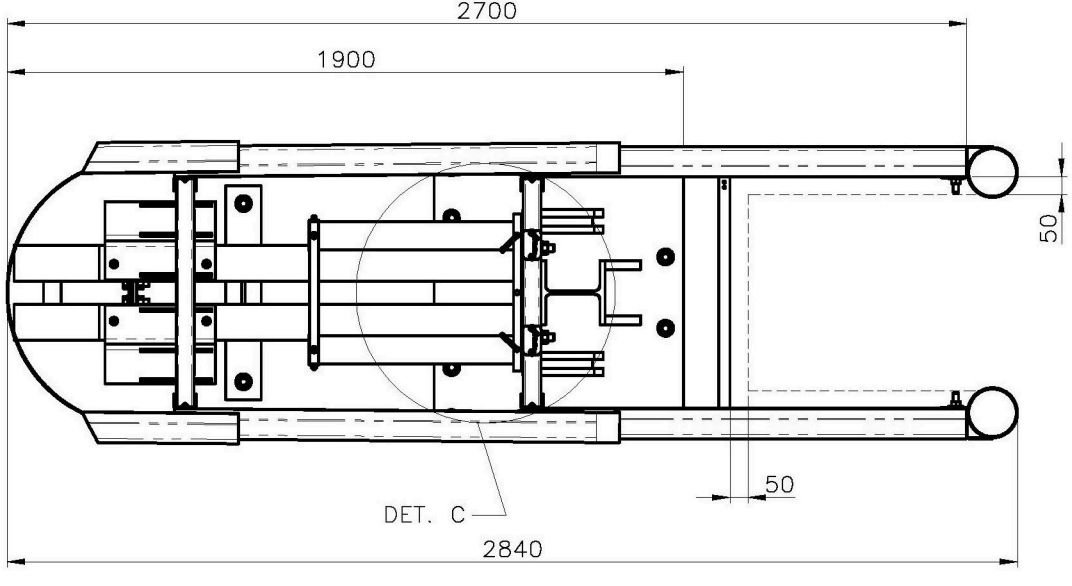
2700
1900
50
50
DET. C
2840